SENTIR®
edge

25.30
Flammwidrig / Flame retardant

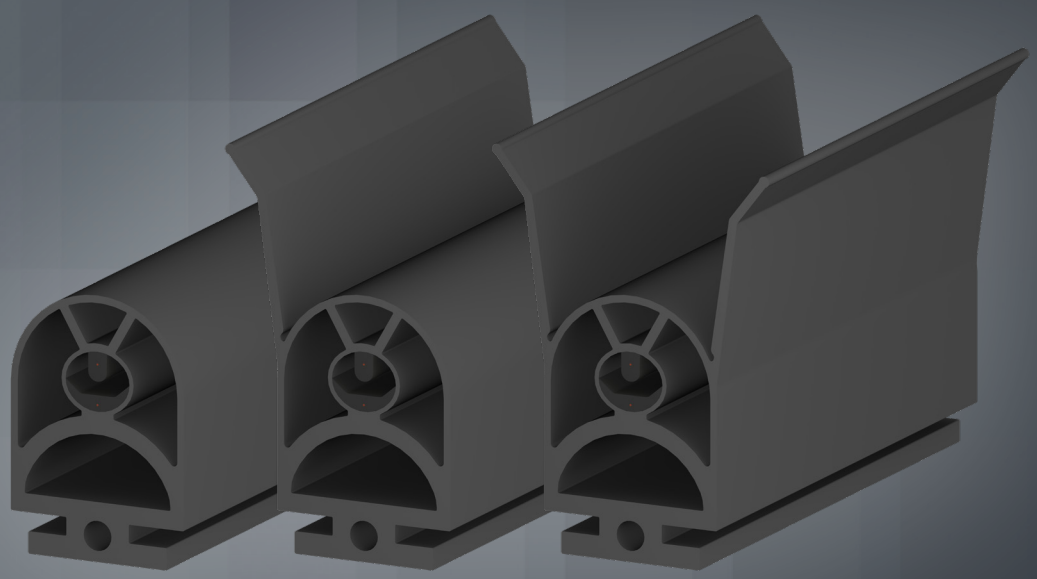

Produkt Information
Product Information

ASO Safety Solutions

Spezifikationen
Specifications

SENTIR *edge* 25.30 TB

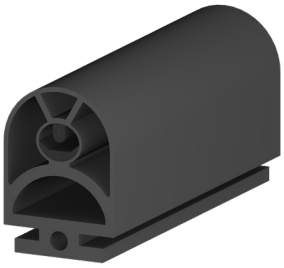

SENTIR *edge* 25.30 TBLa

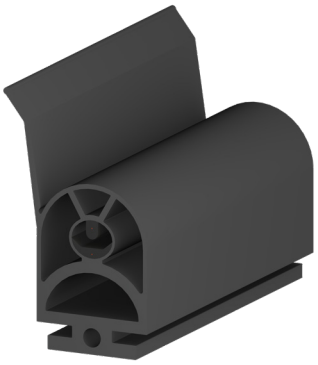

SENTIR *edge* 25.30 TBLL

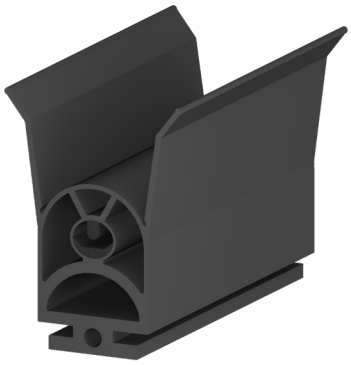

SENTIR *edge* 25.30 Ts B La

ASO-Sicherheits-kontaktleisten
ASO-Safety contact edges

Profilbreite
Profile width

Profilhöhe
Profile height

Dichtlippe
Sealing lip
La: Einseitig (outwards)
Single-sided (outwards)

Material
material

Montagefuß
Base shape
T: T-Fuß / T-base
Ts: T-Fuß klein / T-base small

Spezifikationen
Specifications

SENTIR *edge*
25.30 TB

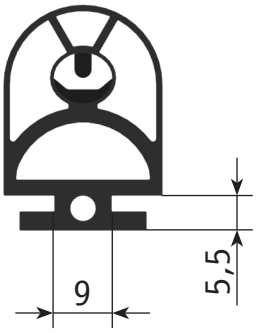

SENTIR *edge*
25.30 T(s*)BLa

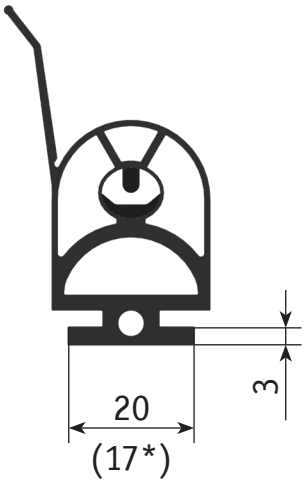

SENTIR *edge*
25.30 TBLL

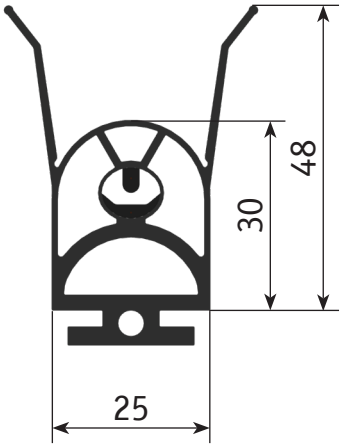

* Alle dargestellten T-Fußvarianten sind auch mit der verkleinerten Fußvariante „Ts“ erhältlich.
* All shown T-base variants are also availiable with smaller base shape „Ts“.

Max. Lieferlänge Max. delivery length	25 m
Dimensionen Dimensions	25 mm W x 30 mm H
Zertifizierungen Certificates	DIN 4102 B1

Maße in mm, Toleranzen nach DIN ISO 3302-1 Klasse E2
Dimension in mm, Tolerances according to DIN ISO 3302-1 class E2

Technische Daten
Technical data

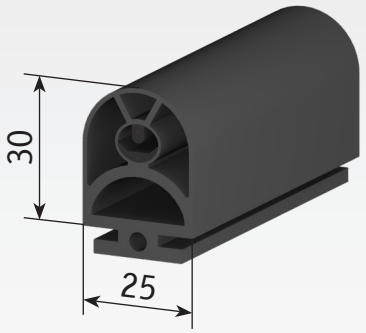

Allgemeine Daten		General data
Typ	SENTIR edge 25.30 TB	Type
Artikel-Nummer	1502-5080	Article No.
Material	TPE Flammwidrig / Flame retardant	Material
Materialhärte	65 Shore A	Material hardness
Max. Lieferlänge	25 m	Delivery length
Gewicht kg/m	0,41	Weight kg/m
Schutzart	IP 65 (IP 68 on request)	Enclosure
Schaltspiele	10.000	Switching Cycles
Schaltwinkel	2 x 45°	Switching Angle
Betätigungswiderstand	≤ 500 Ohm	Actuation resistance
Elek. Belastbarkeit	24 V 10 mA	Electrical capacity
Betriebstemperatur	-10 °C → 50 °C	Operating temperature
Max. Temperaturbereich	-25 °C → 75 °C	Max. temperature range
Max. Länge mehrerer Kontaktleisten	100 m	Max. length of several contact edges
Max. Reihenschaltung der Kontaktleiste	5 Kontaktleisten / Contact edges	Max. series connection of the contact edges
Inaktiver Bereich mit höheren Kräften	30 mm	Inactive end region with higher forces
Leitung (max. 25m)	LIY11Y 2x0,34 mm²	Connection cables
Material Leitung	PUR matt schwarz / Black	Cable material

Kennwerte für Prüftemperatur +20 °C
Characteristics for test temperature +20 °C

Maße in mm, Toleranzen nach DIN ISO 3302-1 E2
Dimension in mm, Tolerances according to DIN ISO 3302-1 class E2

Prüf-Geschwindigkeit 10mm/s
Test-Speed 10 mm/s

Betätigungskraft F^A Actuation Force F^A	35,0 N
Ansprechweg c Actuation distance c	5,1 mm
Nachlaufweg d bis 250 N Overtravel distance d to 250 N	13,1 mm
Nachlaufweg f bis 400 N Overtravel distance f to 400 N	15,4 mm
Nachlaufweg h-c bis 600 N Overtravel distance h-c to 600 N	17,3 mm

Prüfung nach DIN EN ISO 13856-2, Prüfkörper rund 80mm, Betätigungspunkt C3, Temp. 20 °C
Tested according DIN EN ISO 13856-2, Test Unit round 80mm, Actuating Point C3, Temp. 20°C

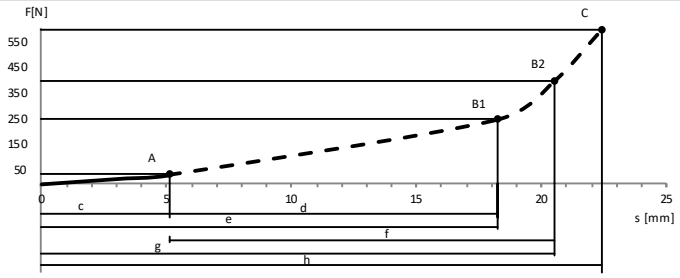

Prüf-Geschwindigkeit 100mm/s
Test-Speed 100 mm/s

Betätigungskraft F^A Actuation Force F^A	41,5 N
Ansprechweg c Actuation distance c	5,0 mm
Nachlaufweg d bis 250 N Overtravel distance d to 250 N	12,7 mm
Nachlaufweg f bis 400 N Overtravel distance f to 400 N	15,0 mm
Nachlaufweg h-c bis 600 N Overtravel distance h-c to 600 N	17,0 mm

Prüfung nach DIN EN ISO 13856-2, Prüfkörper rund 80mm, Betätigungspunkt C3, Temp. 20 °C
Tested according DIN EN ISO 13856-2, Test Unit round 80mm, Actuating Point C3, Temp. 20°C

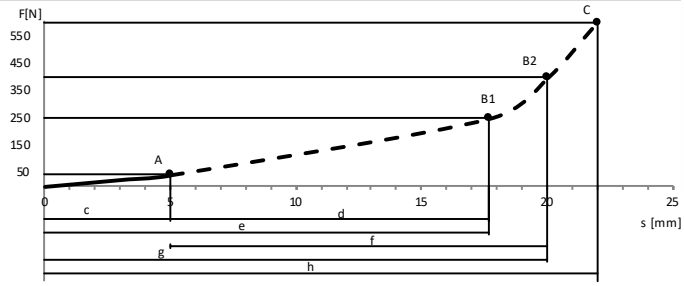

Prüf-Geschwindigkeit 200mm/s
Test-Speed 200 mm/s

Betätigungskraft F^A Actuation Force F^A	42,7 N
Ansprechweg c Actuation distance c	7,4 mm
Nachlaufweg d bis 250 N Overtravel distance d to 250 N	12,8 mm
Nachlaufweg f bis 400 N Overtravel distance f to 400 N	14,6 mm
Nachlaufweg h-c bis 600 N Overtravel distance h-c to 600 N	16,2 mm

Prüfung nach DIN EN ISO 13856-2, Prüfkörper rund 80mm, Betätigungspunkt C3, Temp. 20 °C
Tested according DIN EN ISO 13856-2, Test Unit round 80mm, Actuating Point C3, Temp. 20°C

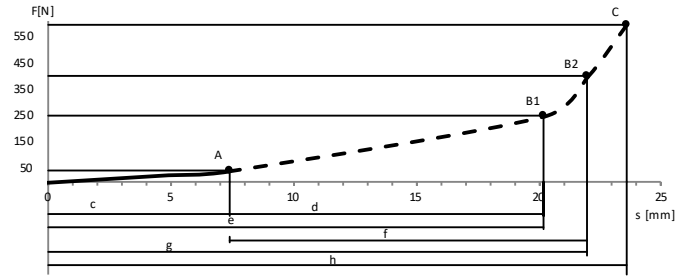

Die Reaktionszeit der angeschlossenen Auswertelektronik beeinflusst die ermittelten Nachlaufwege der Kontaktleiste.
The response time of the used controller affects the measured overtravel distances of the conctact edge.

Technische Daten
Technical data

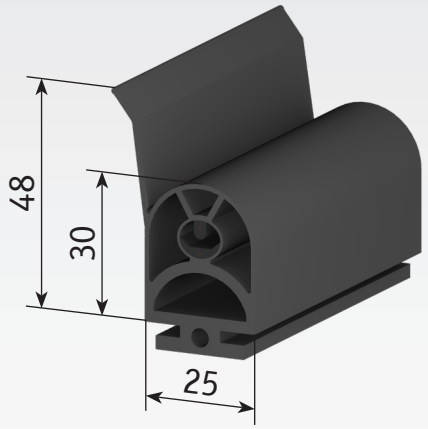

Allgemeine Daten		General data
Typ	SENTIR edge 25.30 TBLa	Type
Artikel-Nummer	1502-5090	Article No.
Material	TPE Flammwidrig / Flame retardant	Material
Materialhärte	65 Shore A	Material hardness
Max. Lieferlänge	25 m	Delivery length
Gewicht kg/m	0,45	Weight kg/m
Schutzart	IP 65 (IP 68 on request)	Enclosure
Schaltspiele	10.000	Switching Cycles
Schaltwinkel	2 x 45°	Switching Angle
Betätigungswiderstand	≤ 500 Ohm	Actuation resistance
Elek. Belastbarkeit	24 V 10 mA	Electrical capacity
Betriebstemperatur	-10 °C → 50 °C	Operating temperature
Max. Temperaturbereich	-25 °C → 75 °C	Max. temperature range
Max. Länge mehrerer Kontaktleisten	100 m	Max. length of several contact edges
Max. Reihenschaltung der Kontaktleiste	5 Kontaktleisten / Contact edges	Max. series connection of the contact edges
Inaktiver Bereich mit höheren Kräften	30 mm	Inactive end region with higher forces
Leitung (max. 25m)	LIY11Y 2x0,34 mm²	Connection cables
Material Leitung	PUR matt schwarz / Black	Cable material

Kennwerte für Prüftemperatur +20 °C
Characteristics for test temperature +20 °C

Maße in mm, Toleranzen nach DIN ISO 3302-1 E2
Dimension in mm, Tolerances according to DIN ISO 3302-1 class E2

Prüf-Geschwindigkeit 10mm/s
Test-Speed 10 mm/s

Betätigungskraft F^A Actuation Force F^A	54,3 N
Ansprechweg c Actuation distance c	10,0 mm
Nachlaufweg d bis 250 N Overtravel distance d to 250 N	15,5 mm
Nachlaufweg f bis 400 N Overtravel distance f to 400 N	18,1 mm
Nachlaufweg h-c bis 600 N Overtravel distance h-c to 600 N	20,7 mm

Prüfung nach DIN EN ISO 13856-2, Prüfkörper rund 80mm, Betätigungspunkt C3, Temp. 20 °C
Tested according DIN EN ISO 13856-2, Test Unit round 80mm, Actuating Point C3, Temp. 20°C

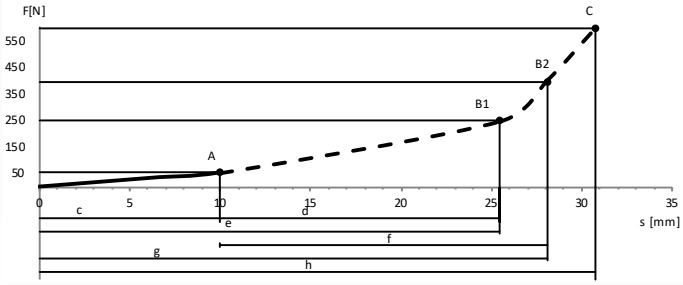

Prüf-Geschwindigkeit 100mm/s
Test-Speed 100 mm/s

Betätigungskraft F^A Actuation Force F^A	50,3 N
Ansprechweg c Actuation distance c	10,0 mm
Nachlaufweg d bis 250 N Overtravel distance d to 250 N	14,2 mm
Nachlaufweg f bis 400 N Overtravel distance f to 400 N	16,5 mm
Nachlaufweg h-c bis 600 N Overtravel distance h-c to 600 N	18,8 mm

Prüfung nach DIN EN ISO 13856-2, Prüfkörper rund 80mm, Betätigungspunkt C3, Temp. 20 °C
Tested according DIN EN ISO 13856-2, Test Unit round 80mm, Actuating Point C3, Temp. 20°C

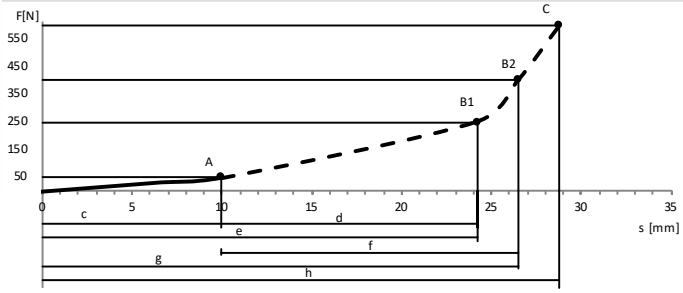

Prüf-Geschwindigkeit 200mm/s
Test-Speed 200 mm/s

Betätigungskraft F^A Actuation Force F^A	48,8 N
Ansprechweg c Actuation distance c	10,0 mm
Nachlaufweg d bis 250 N Overtravel distance d to 250 N	13,5 mm
Nachlaufweg f bis 400 N Overtravel distance f to 400 N	15,5 mm
Nachlaufweg h-c bis 600 N Overtravel distance h-c to 600 N	17,4 mm

Prüfung nach DIN EN ISO 13856-2, Prüfkörper rund 80mm, Betätigungspunkt C3, Temp. 20 °C
Tested according DIN EN ISO 13856-2, Test Unit round 80mm, Actuating Point C3, Temp. 20°C

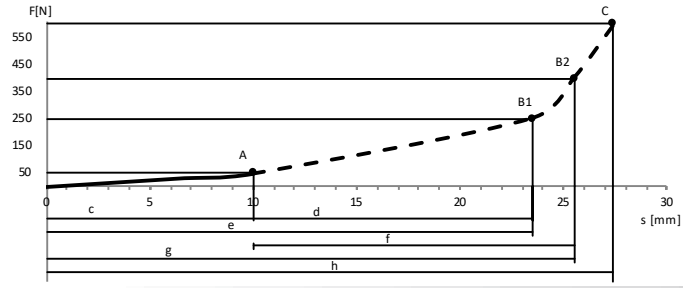

Die Reaktionszeit der angeschlossenen Auswertelektronik beeinflusst die ermittelten Nachlaufwege der Kontaktleiste.
The response time of the used controller affects the measured overtravel distances of the conctact edge.

Technische Daten
Technical data

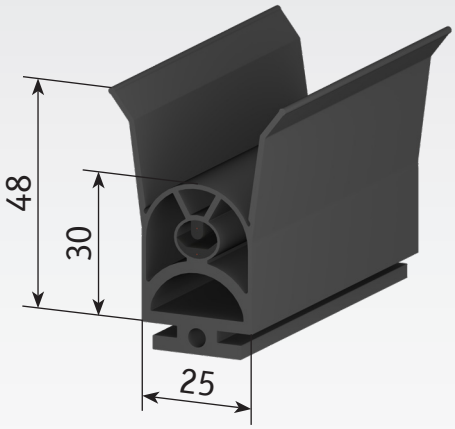

Kennwerte für Prüftemperatur +20 °C
Characteristics for test temperature +20 °C

Allgemeine Daten		General data
Typ	SENTIR edge 25.30 TBLL	Type
Artikel-Nummer	1502-4460	Article No.
Material	TPE Flammwidrig / Flame retardant	Material
Materialhärte	65 Shore A	Material hardness
Max. Lieferlänge	25 m	Delivery length
Gewicht kg/m	0,50	Weight kg/m
Schutzart	IP 65 (IP 68 on request)	Enclosure
Schaltspiele	10.000	Switching Cycles
Schaltwinkel	2 x 45°	Switching Angle
Betätigungswiderstand	≤ 500 Ohm	Actuation resistance
Elek. Belastbarkeit	24 V 10 mA	Electrical capacity
Betriebstemperatur	-10 °C → 50 °C	Operating temperature
Max. Temperaturbereich	-25 °C → 75 °C	Max. temperature range
Max. Länge mehrerer Kontaktleisten	100 m	Max. length of several contact edges
Max. Reihenschaltung der Kontaktleiste	5 Kontaktleisten / Contact edges	Max. series connection of the contact edges
Inaktiver Bereich mit höheren Kräften	30 mm	Inactive end region with higher forces
Fingersicherheit	0 °C → 50 °C	Finger safety
Leitung (max. 25m)	LIY11Y 2x0,34 mm²	Connection cables
Material Leitung	PUR matt schwarz / Black	Cable material

Maße in mm, Toleranzen nach DIN ISO 3302-1 E2
Dimension in mm, Tolerances according to DIN ISO 3302-1 class E2

Prüf-Geschwindigkeit 10mm/s
Test-Speed 10 mm/s

Betätigungskraft F^A Actuation Force F^A	54,3 N
Ansprechweg c Actuation distance c	10,0 mm
Nachlaufweg d bis 250 N Overtravel distance d to 250 N	15,5 mm
Nachlaufweg f bis 400 N Overtravel distance f to 400 N	18,1 mm
Nachlaufweg h-c bis 600 N Overtravel distance h-c to 600 N	20,7 mm

Prüfung nach DIN EN ISO 13856-2, Prüfkörper rund 80mm, Betätigungspunkt C3, Temp. 20 °C
Tested according DIN EN ISO 13856-2, Test Unit round 80mm, Actuating Point C3, Temp. 20°C

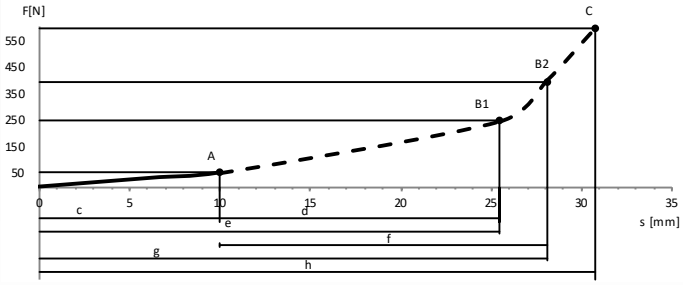

Prüf-Geschwindigkeit 100mm/s
Test-Speed 100 mm/s

Betätigungskraft F^A Actuation Force F^A	50,3 N
Ansprechweg c Actuation distance c	10,0 mm
Nachlaufweg d bis 250 N Overtravel distance d to 250 N	14,2 mm
Nachlaufweg f bis 400 N Overtravel distance f to 400 N	16,5 mm
Nachlaufweg h-c bis 600 N Overtravel distance h-c to 600 N	18,8 mm

Prüfung nach DIN EN ISO 13856-2, Prüfkörper rund 80mm, Betätigungspunkt C3, Temp. 20 °C
Tested according DIN EN ISO 13856-2, Test Unit round 80mm, Actuating Point C3, Temp. 20°C

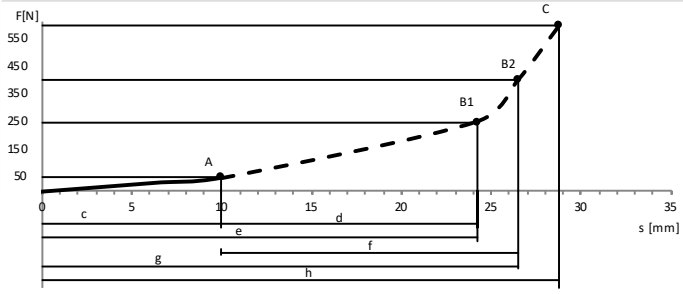

Prüf-Geschwindigkeit 200mm/s
Test-Speed 200 mm/s

Betätigungskraft F^A Actuation Force F^A	48,8 N
Ansprechweg c Actuation distance c	10,0 mm
Nachlaufweg d bis 250 N Overtravel distance d to 250 N	13,5 mm
Nachlaufweg f bis 400 N Overtravel distance f to 400 N	15,5 mm
Nachlaufweg h-c bis 600 N Overtravel distance h-c to 600 N	17,4 mm

Prüfung nach DIN EN ISO 13856-2, Prüfkörper rund 80mm, Betätigungspunkt C3, Temp. 20 °C
Tested according DIN EN ISO 13856-2, Test Unit round 80mm, Actuating Point C3, Temp. 20°C

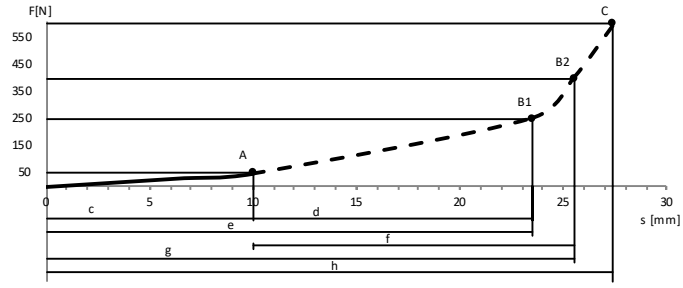

Die Reaktionszeit der angeschlossenen Auswertelektronik beeinflusst die ermittelten Nachlaufwege der Kontaktleiste.
The response time of the used controller affects the measured overtravel distances of the conctact edge.

Technische Daten
Technical data

Materialeigenschaften
Material properties

Allgemein		General
Reißfestigkeit	3	Tear strength
Reißdehnung	4	Ultimate tensile strength
Rückprallelastizität bei 20 °C	2	Rebound elasticity at 20 °C
Widerstand gegen bleibende Verformung	3	Resistance against permanent deformation
Abrieb	4	Abrasion
Weiterreißwiderstand	3	Elongation @ Tear
Kälteflexibilität	2	Cold flexibility
Wärmebeständigkeit	4	Heat stability
Oxidationsbeständigkeit	1	Oxidation stability
UV-Beständigkeit	2	UV-stability
Witterungsbeständigkeit	3	Weather resistance
Flammwiderstand	1	Flame resistance
Ozon (50 ppm)	1	Ozone (50 ppm)

1 = sehr gut → 6 = ungenügend
1 = very good → 6 = insufficient

Chem. Beständigkeit		Chemical resistance
Wasser (dist.)	1	Water (dist.)
Säure verdünnt	1	Dilutes acid
Laugen verdünnt	1	Dilutes base
Nicht oxid. Säuren	2	Not oxidizing acids
Oxidierte Säuren	3	Oxidizing acids
ASTM-oil Nr. 3	5	ASTM-oil No. 3
Mineraöl	5	Mineral oil
Bremsflüssigkeit	4	Brake fluid
Frostschutzmittel	1	Antifreezing admixture
Benzin	6	Gasoline
Diesel	6	Diesel
Alkohole	2	Alcohol

1 = keine Effekte 1 = no effects	Für Dauerkontakt Permanent contact
2 = geringe Effekte 2 = few effects	Kontakt zulässig Some contact
3 = mäßige Effekte 3 = medium effects	Kontakt zulässig Some contact
4 = merkliche Effekte 4 = noticeable effects	Kontakt einschränken Reduced contact
5 = starke Effekte 5 = severve effects	Nur kurzzeitigen Kontakt Very brief contact
6 = extreme Effekte 6 = extreme effects	Kontakt vermeiden Avoid contact

Die aufgeführten Materialeigenschaften gelten als Richtlinie. Kritische Anwendungen müssen von Seiten des Kunden praxisbezogen erprobt werden.

The listed properties are considered as guideline. Critical application must be practically tested by the customer.

Konfektionssystem
Assembly system

Das KS 4 Plug ´N ´Sense System / The KS 4 Plug ´N ´Sense System

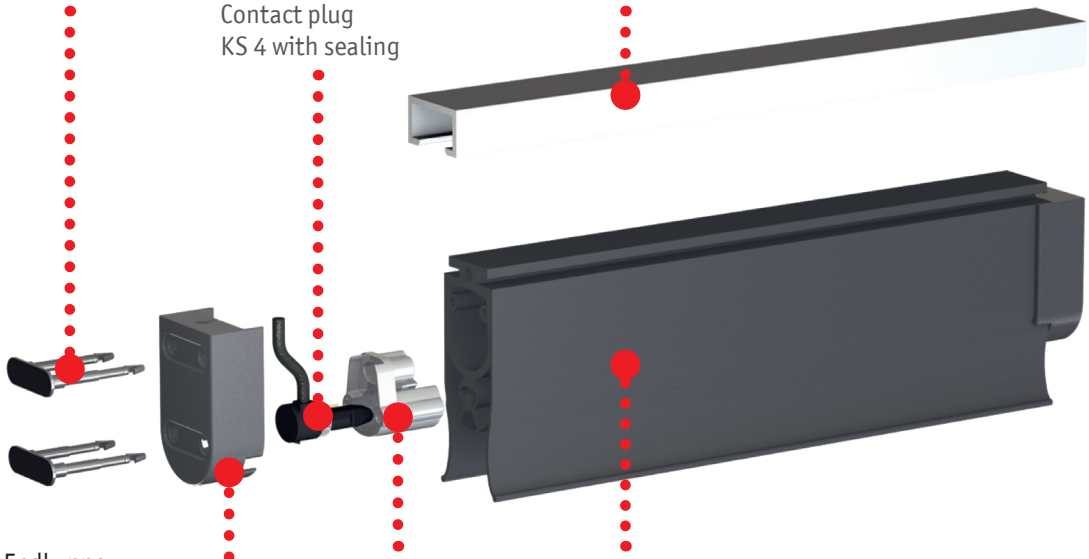

KS 4 W oder L XX,Xm - 25.30-Set / KS 4 W or L XX,Xm - 25.30-Set

1x KS 4 Stecker mit Klemmstück
(Widerstand 8,2 kOhm oder XX,X m Leitung)
KS 4 plug with lock cap
(resistor 8.2 kOhm or XX,X m cable)

1x Befestigungsclip
Fixation clip

1x Endkappe 25.30
End cap 25.30

Konfektionieranleitung
Assembly instructions

Die Konfektionierung und Montage von Sicherheitskontaktleisten darf nur durch Fachpersonal erfolgen!
Für Schäden aus fehlerhafter Konfektion und Montage der Kontaktleisten schließt die ASO GmbH jegliche Haftung aus!
Safety contact edges may only be assembled and installed by authorized personnel!
ASO GmbH excludes all liability for damage caused of an incorrect assembly and installation of the contact edges!

1. Zuschnitt der Sicherheitskontaktleiste /
Cutting the safety-contact-edge

Die Kontaktleiste auf einer ebenen Fläche auslegen und auf Maß schneiden. Dabei beachten, dass die Schnittflächen rechtwinklig und glatt sind, weshalb der Schnitt mit am Leistenkopf beginnend durchgeführt werden sollte. Hierfür sind die von ASO angebotene Schere oder Tischhebelschneide zu verwenden. Das Zuschnittsmaß muss 24 mm kürzer als das Endmaß der fertigen Kontaktleiste sein (Aufbau der Endkappen).

The safety-contact-edge is cut 24 mm shorter than the final length dimension to allow for the length of the end caps on each end. Make sure that the cut surfaces are rectangular and clean, so the cut should be made starting at the chamber side of the safety edge. The scissors or table lever blade offered by ASO should be used for this purpose.

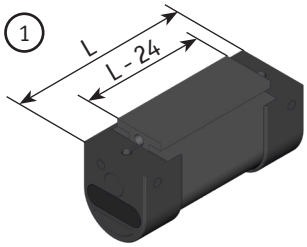

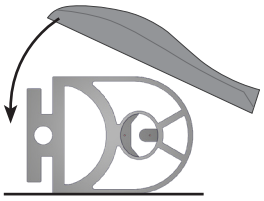

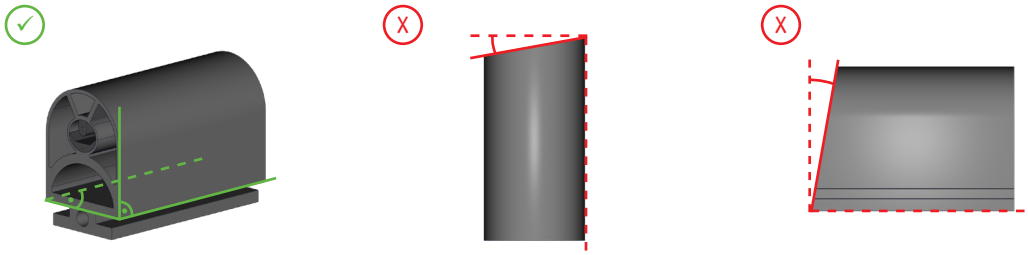

2. Endkappe vorbereiten / Preparing end caps

a) Wasseraustrittsöffnungen / Water drain plugs

Wasseraustrittsöffnungen sind notwendig, solange nicht in Trockenbereichen agiert wird. Hierfür die markierten Stellen aus der Endkappe heraustrennen. Bei senkrechter Befestigung die beiden Markierungen in der unteren Kappe heraustrennen, bei waagerechter Montage bei beiden Kappen.

For installations in contact with water, it is necessary to remove water drain plugs. For vertical mounting, remove the two markings in the lower end cap, for horizontal mounting, remove the two markings in both end caps.

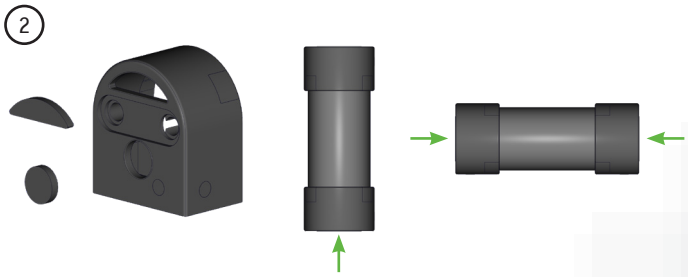

b) Aussparung für die Dichtlippe / Notch for the sealing lip

Für die Konfektionierung einer Kontaktleiste mit Dichtlippe müssen die Endkappen an den markierten Stellen für den Austritt der Dichtlippe freigeschnitten werden.

When assembling safety-contact-edges with weather-sealing lips, the end caps have to be notched where indicated to allow for the weather-sealing lip(s).

c) Anschlusskabel einfädeln / Connection cable

Das Anschlusskabel durch die gewünschte Kabeldurchführung der Endkappe fädeln. Wenn nötig diese vorher mit einem Schraubendreher durchstechen.

Choose desired cable exit of end cap. If necessary, stitch through the marks.

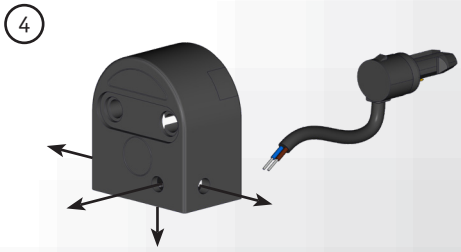

Konfektionieranleitung
Assembly instructions

3. Klemmstück einschieben / Insert lock cap

Den Stecker aus dem Klemmstück lösen und das Klemmstück gerade in die Hohlkammern um die innenliegende Schaltkammer eindrücken, bis es dicht an der Schnittfläche des Profils anliegt. Anschließend ist zu prüfen, ob die Außenwandung der Schaltkammer am Klemmstück anliegt. Leichte Rotationsbewegungen des Klemmstücks können dies ergänzend bewirken.

Release the plug from the clamp and press the clamp straight into the hollow chambers around the internal switching chamber until it is tightly against the cut surface of the profile. Then check whether the outer wall of the switching chamber abuts the clamp. Slight rotational movements of the clamp can additionally cause this.

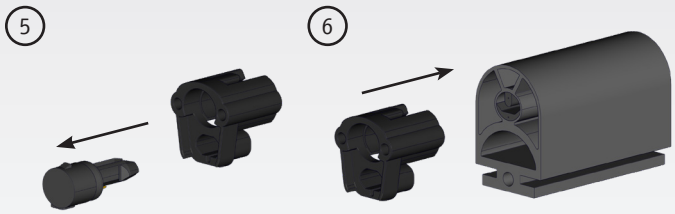

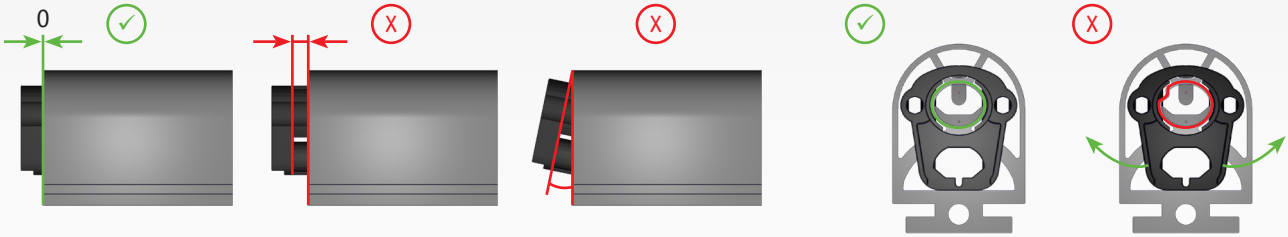

4. Kontaktstecker einschieben / Insert the contact plug

Für die erforderliche Dichtigkeit darf die Schaltkammer im Umfang keine Wellen werfen. Den Kontaktstecker gerade und fest in die Schaltkammer eindrücken, wobei der Anschlagpunkt am Stecker möglichst nahe an der Stirnfläche des Klemmstücks liegen sollte. Anschließend den Stecker ein zweites Mal nachdrücken.

For the required sealing, the switching chamber must not throw any waves. Press the contact plug straight and firmly into the switching chamber, whereby the stop point on the plug should be as close as possible to the end face of the clamp. Then press the plug a second time.

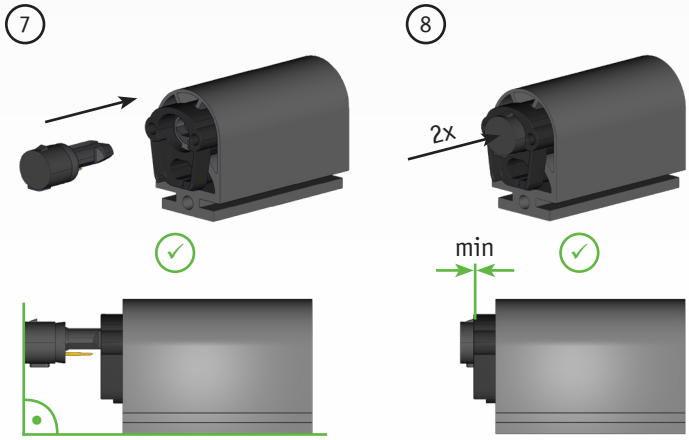

5. Endkappe aufschieben / Put on end caps

Die Endkappe auf die Kontaktleiste aufschieben und mittels des Befestigungsclip fixieren, bis dieser in der vorgegebenen Aussparung der Endkappe anliegt und merklich im Klemmstück einrastet. Anschließend ist der Befestigungsclips ein zweites Mal nachzudrücken. Für Kontaktleisten mit hohem Aufbau wird die Endkappe durch einen zusätzlichen Befestigungsclip im Profil befestigt. Für den sicheren Halt ein zweites Mal den Stecker nachdrücken.

ush the end cap onto the safety edge and fix it with the clip until it rests in the predetermined position of the end cap and noticeably locks in the clamp. Then press the fixation clip a second time. For bigger safety edges, the end cap is fixed in the profile bottom by an additional fixing clip.

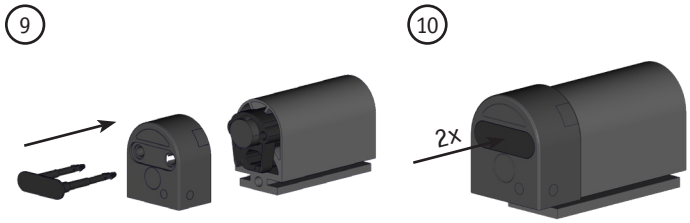

6. Widerstandsmessung der Kontaktleiste / Electrical testing of the safety contact edge

Die Kontaktleiste mit einem Widerstandsmessgerät ausmessen. Bei unbetätigter Kontaktleiste muss der Widerstand 8,2 kΩ +/- 500 Ω betragen. Bei betätigter Kontaktleiste darf der Widerstand 500 Ω nicht überschreiten.

Measure the contact edge with a multimeter. In rest position, the resistance value has to be 8,2 kΩ ± 500 Ω. When edge is activated, the resistance should not exceed 500 Ω.

Montageanleitung
Mounting instructions

Die Konfektionierung und Montage von Sicherheitskontaktleisten darf nur durch Fachpersonal erfolgen!
Für Schäden aus fehlerhafter Konfektion und Montage der Kontaktleisten schließt die ASO GmbH jegliche Haftung aus!
Safety contact edges may only be assembled and installed by authorized personnel!
ASO GmbH excludes all liability for damage caused of an incorrect assembly and installation of the contact edges!

1. Zuschnitt Aluminiumprofil / Cutting aluminium mounting rail

1.A Das Zuschnittsmaß des Aluminiumprofils muss so lang sein wie das Endmaß der fertigen Kontaktleiste.

The aluminum mounting rail has to be as long as the final dimension of the contact edge.

1.B Bei Kontaktleisten mit seitlichen Clip-Füßen, muss das Zuschnittsmaß des Aluminiumprofils 24 mm kürzer sein als das Endmaß der fertigen Kontaktleiste.

For contact edges with lateral clip feet, the cutting dimension of the aluminium mounting rail must be 24 mm shorter than the final dimension of the finished contact edge.

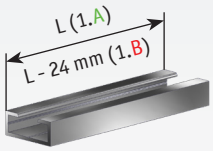

2. Damit sich die Sicherheitskontaktleiste problemlos montieren lässt, darf das Aluminiumträger-Profil nur auf ebenen Flächen montiert werden. Wird die Sicherheitskontaktleiste in einem Bogen montiert, darf der minimale Radius nicht unterschritten werden.

To facilitate installation of the safety contact edge, the aluminum profile may only be attached to even surfaces. If the safety contact edge is mounted in a bend, the radius must not be less than specified.

3. Zur Befestigung des Aluminiumträger-Profils sind Senkkopfschrauben oder Nietverbindungen mit einem Durchmesser von 4 mm ausreichend. Die Bohrungen von 4,5 mm sind in einem Abstand von höchstens 300 mm gleichmäßig über die gesamte Länge des Aluminiumträger-Profils zu verteilen und entsprechend der Schraubengröße zu senken.
Schrauben mit Flach- oder Linsenkopf sollten nicht verwendet werden, da sonst die Anschlussleitung im Aluminiumträger-Profil beschädigt werden kann.

The aluminum profile must be fitted with countersunk screws or rivets. A diameter of 4 mm is sufficient. The holes of 4.5 mm must be evenly distributed over the entire length of the aluminum profile with distances between them not exceeding 300 mm. They have to be countersunk according to the screw. Pan- or round-head screws should not be used. Otherwise the connecting wire in the aluminum profile could be damaged.

4. Um die Anschlussleitung durch das Aluminiumträger-Profil zu führen, muss an der entsprechenden Stelle ein Loch von 8 mm gebohrt werden. Die Ränder der Bohrung sind sorgfältig zu entgraten.

In order to lead the connecting wire through the aluminum profile, an 8 mm hole has to be drilled in the appropriate place. Carefully remove the burr from both sides.

5. Um die Sicherheitskontaktleiste leichter montieren zu können, sind das Aluminiumträger-Profil und die Sicherheitskontaktleiste mit Seifenlauge einzusprühen. Nach dem Verdunsten der Seifenlauge sitzt die Kontaktleiste fest im Aluminiumträger-Profil. Um ein nachträgliches Verrutschen der Sicherheitskontakt-leiste auszuschließen, dürfen Talkum, Öle oder ähnlich dauerhafte Gleitmittel nicht eingesetzt werden!

In order to make fitting the safety contact edge easier, the aluminum profile and the safety contact edge should be sprayed with soapy water. Once the soap suds have evaporated the contact edge is firmly fitted in the aluminum profile. To prevent a subsequent slipping of the safety contact edge talcum powder, oils or similarly durable lubricants may not be used!

6. Bei Sicherheitskontaktleisten mit Clip-Fuß wird das Gummiprofil einseitig in das Aluminiumträger-Profil eingesetzt und danach komplett eingedrückt. Einziehen oder Einschieben der Sicherheitskontaktleiste in das Aluminiumträger-Profil kann zur Zerstörung der Kontaktleiste führen und ist unbedingt zu vermeiden.

Safety contact edges with a c-base have to be clipsed with one side into the aluminum profile. Then press in the complete c-base. Pulling or pushing the safety contact edge into the aluminum profile can cause damage to the contact edge and should be avoided at all costs.

7. Bei Sicherheitskontaktleisten mit seitlichen Clip-Füßen wird das Gummiprofil erst einseitig in das Aluminiumträger-Profil eingedrückt und danach auf der Gegenseite eingedrückt.
Einziehen oder Einschieben der Sicherheitskontaktleiste in das Aluminiumträger-Profil kann zur Zerstörung der Kontaktleiste führen und ist unbedingt zu vermeiden.

Safety contact edges with collateral c-bases at first have to be clipsed with one side into the aluminum profile. Then press in the other c-base. Pulling or pushing the safety contact edge into the aluminum profile can cause damage to the contact edge and should be avoided at all costs.

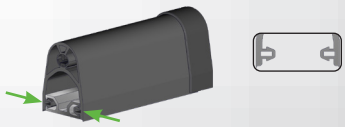

8. Bei Sicherheitskontaktleisten mit T-Fuß wird das Gummiprofil in das Aluminiumträger-Profil eingeschoben.

Safety contact edges with a t-base have to be pushed into the aluminum profile.

Eine andere als die beschriebene Befestigung ist nur nach Rücksprache mit dem Hersteller möglich!
Bei der Montage an Sektionaltoren ist der Einsatz von Aufsatzpuffern (profilabhängig) empfehlenswert.
Any other methods of fastenings are only permitted on prior agreement with the manufacturer!
When mounted at sectional doors the use of stopper (depending on profile) is recommended.

Konformitätserklärung
Declaration of conformity

EG - Konformitätserklärung (gemäß Anhang II 2006/42/EG)
EC Declaration of conformity (according annex II 2006/42/EC)
Déclaration de conformité CE (selon annexe II 2006/42/CE)

Hiermit erklären wir, dass die nachfolgend bezeichneten Schaltleisten

SENTIR *edge* 25.30

zur Kombination mit den Sicherheitsschaltgeräten der Baureihe

ELMON *classic* 31
ELMON *classic/rail* 32
ELMON *rail* 34
ELMON *rail* 35
ELMON *rail* 39*
ELMON *classic/rail* 41*

aufgrund ihrer Konzipierung und Bauart sowie in der von uns in Verkehr gebrachten Ausführung, den einschlägigen grundlegenden Sicherheits- und Gesundheitsanforderungen der nachfolgenden EG-Richtlinien und Normen entspricht:

2006/42/EG
EN ISO 13856-2:2013
EN 12978:2003 + A1:2009
EN ISO 13849-1:2008/AC:2009
2011/65/EU (RoHS)

*EG-Baumusterprüfung
Notified Body 0044
TÜV Nord Cert GmbH
Langemarckstraße 20
D-45141 Essen
Nr. 44 205 13031817

Diese Konformitätserklärung entbindet den Konstrukteur/ Hersteller der Maschine nicht von seiner Pflicht, die Konformität der gesamten Maschine, an der dieses Produkt angebracht wird, entsprechend der EG-Maschinen-richtlinie sicherzustellen.

Hersteller und Dokumentationsbevollmächtigter

ASO GmbH
Hansastr. 52
D-59557 Lippstadt
Lippstadt, 20.03.2019

We hereby declare that the following products of sensing contact edges

SENTIR *edge* 25.30

for the combination with safety relays of the model range

ELMON *classic* 31
ELMON *classic/rail* 32
ELMON *rail* 34
ELMON *rail* 35
ELMON *rail* 39*
ELMON *classic/rail* 41*

satisfies the relevant essential health and safety requirements of the EC directives and standards listed below on account of its design and construction, as does the version brought to market by us:

2006/42/EC
EN ISO 13856-2:2013
EN 12978:2003 + A1:2009
EN ISO 13849-1:2008/AC:2009
2011/65/EU (RoHS)

*EC type-examination
Notified Body 0044
TÜV Nord Cert GmbH
Langemarckstraße 20
D-45141 Essen
No. 44 205 13031817

This declaration of conformity does not relieve the designer / manufacturer of the machine from his obligation to ensure that the conformity of the entire machine to which this product is attached satisfies the corresponding EC directive.

Manufacturer and attorney of documents

Par la présente nous déclarons que les produits suivants de la série barres palpeuses:

SENTIR *edge* 25.30

en combination avec les relais de sécurité

ELMON *classic* 31
ELMON *classic/rail* 32
ELMON *rail* 34
ELMON *rail* 35
ELMON *rail* 39*
ELMON *classic/rail* 41*

de par sa conception et sa construction, ainsi que dans les modèles mis en circulation par nos soins, répondent aux exigences de base pour la sécurité et la santé des directives et normes CE suivantes :

2006/42/CE
EN ISO 13856-2:2013
EN 12978:2003 + A1:2009
EN ISO 13849-1:2008/AC:2009
2011/65/EU (RoHS)

*Examen CE de type
Notified Body 0044
TÜV Nord Cert GmbH
Langemarckstraße 20
D-45141 Essen
Nº 44 205 13031817

Cette déclaration de conformité ne délie pas le constructeur / fabricant de la machine de son obligation d'assurer la conformité de l'ensemble de la machine à laquelle ce produit est apposé selon la directive CE.

Fabricant et agent de documentation

D. Verhufen
- Geschäftsführer - CFO - Gérant -

CE

DIN EN ISO 9001 | Stand: 20.03.2019 Rev.:01 | Seite 1 von 1

Konformitätserklärung
Declaration of conformity

EG - Konformitätserklärung (gemäß Anhang II 2006/42/EG)
EC Declaration of conformity (according annex II 2006/42/EC)
Déclaration de conformité CE (selon annexe II 2006/42/CE)

Hiermit erklären wir, dass die nachfolgend bezeichneten Schaltleisten

SENTIR *edge* 25.30

zur Kombination mit den Sicherheitsschaltgeräten der Baureihe

INDUS *onboard* 70*
INDUS *rail* 71*
INDUS *classic* 74*
INDUS *classic* 77
INDUS *easy* 77

aufgrund ihrer Konzipierung und Bauart sowie in der von uns in Verkehr gebrachten Ausführung, den einschlägigen grundlegenden Sicherheits- und Gesundheitsanforderungen der nachfolgenden EG-Richtlinien und Normen entspricht:

2006/42/EG
EN ISO 13856-2:2013
EN 12978:2003 + A1:2009
EN ISO 13849-1:2008/AC:2009
2011/65/EU (RoHS)

*EG-Baumusterprüfung
Notified Body 0044
TÜV Nord Cert GmbH
Langemarckstraße 20
D-45141 Essen
Nr. 44 205 13031817

Diese Konformitätserklärung entbindet den Konstrukteur/ Hersteller der Maschine nicht von seiner Pflicht, die Konformität der gesamten Maschine, an der dieses Produkt angebracht wird, entsprechend der EG-Maschinen-richtlinie sicherzustellen.

Hersteller und Dokumentationsbevollmächtigter

We hereby declare that the following products of sensing contact edges

SENTIR *edge* 25.30

for the combination with safety relays of the model range

INDUS *onboard* 70*
INDUS *rail* 71*
INDUS *classic* 74*
INDUS *classic* 77
INDUS *easy* 77

satisfies the relevant essential health and safety requirements of the EC directives and standards listed below on account of its design and construction, as does the version brought to market by us:

2006/42/EC
EN ISO 13856-2:2013
EN 12978:2003 + A1:2009
EN ISO 13849-1:2008/AC:2009
2011/65/EU (RoHS)

*EC type-examination
Notified Body 0044
TÜV Nord Cert GmbH
Langemarckstraße 20
D-45141 Essen
No. 44 205 13031817

This declaration of conformity does not relieve the designer / manufacturer of the machine from his obligation to ensure that the conformity of the entire machine to which this product is attached satisfies the corresponding EC directive.

Manufacturer and attorney of documents

Par la présente nous déclarons que les produits suivants de la série barres palpeuses:

SENTIR *edge* 25.30

en combination avec les relais de sécurité

INDUS *onboard* 70*
INDUS *rail* 71*
INDUS *classic* 74*
INDUS *classic* 77
INDUS *easy* 77

de par sa conception et sa construction, ainsi que dans les modèles mis en circulation par nos soins, répondent aux exigences de base pour la sécurité et la santé des directives et normes CE suivantes :

2006/42/CE
EN ISO 13856-2:2013
EN 12978:2003 + A1:2009
EN ISO 13849-1:2008/AC:2009
2011/65/EU (RoHS)

*Examen CE de type
Notified Body 0044
TÜV Nord Cert GmbH
Langemarckstraße 20
D-45141 Essen
Nº 44 205 13031817

Cette déclaration de conformité ne délie pas le constructeur / fabricant de la machine de son obligation d'assurer la conformité de l'ensemble de la machine à laquelle ce produit est apposé selon la directive CE.

Fabricant et agent de documentation

ASO GmbH
Hansastr. 52
D-59557 Lippstadt
Lippstadt, 20.03.2019

D. Verhufen
- Geschäftsführer - CFO - Gérant -

CE

DIN EN ISO 9001 | Stand: 20.03.2019 Rev.:01 | Seite 1 von 1

Notizen
Notes

Notizen
Notes

Headquarter Europe

ASO GmbH
Hansastraße 52
59557 Lippstadt

Tel +49 2941 9793-0
Fax +49 2941 9793-299
www.asosafety.de
aso-eu@asosafety.com

Headquarter USA

ASO Safety Solutions Inc.
300 Roundhill Drive, Unit 6
Rockaway. NJ 07866

Phone +1 973 5869600
Fax +1 973 5861590
www.asosafety.com
sales-us@asosafety.com

Headquarter Asia Pacific

ASO Safety Solutions Nanjing Co. Ltd.
Jinma Lu 3 Maqun Scientific Park
210049 Nanjing

Phone +86 25 856 73990

www.asosafety.cn
sales-cn@asosafety.com

TÜVRheinland ZERTIFIZIERT
Management System
ISO 9001:2015
www.tuv.com
ID 9105039055

15.DB.13.024 Technical data rev 00
as of March 12th, 2020
Technical changes reserved

ASO Safety Solutions